# Hydr. geschaltete Lamellenkupplung
# Typ HZK 250
# zur Verbindung von zwei Kardanwellen

NEU

AMSBECK MASCHINENTECHNIK

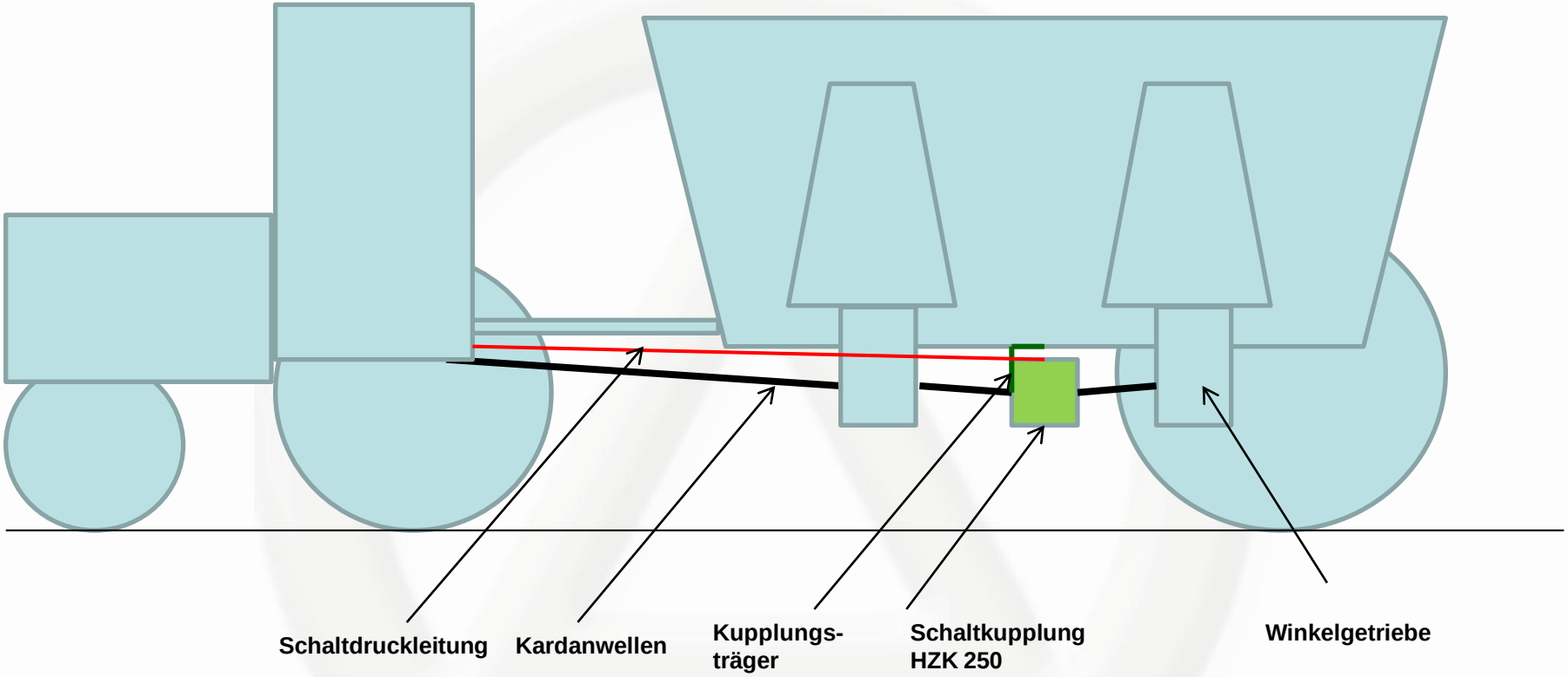

# Hydr. geschaltete Lamellenkupplung
# Typ HZK 250
# zur Verbindung von zwei Kardanwellen

NEU

AMSBECK
MASCHINENTECHNIK

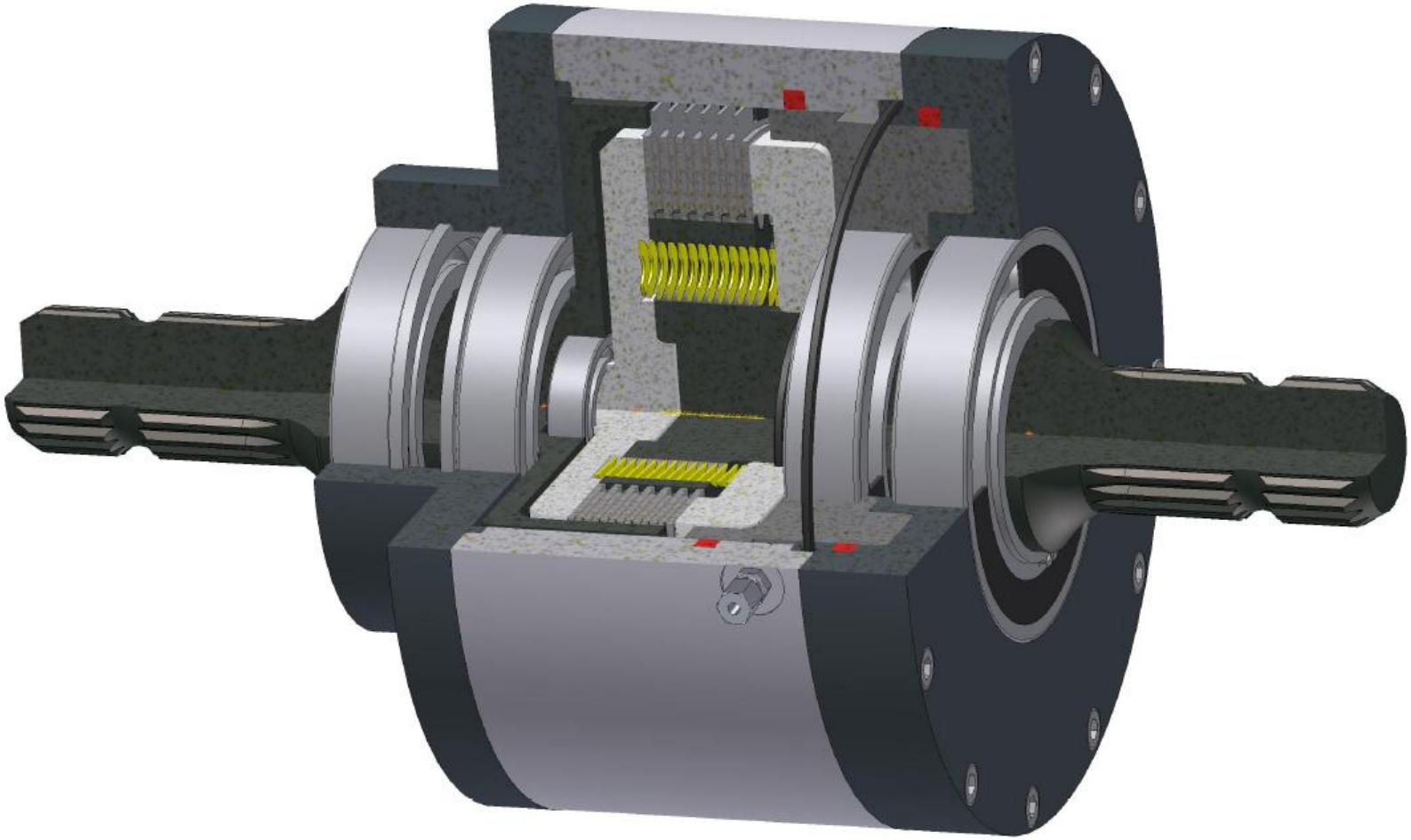


AMSBECK-Maschinentechnik GmbH Boschweg 15 D-48351 Everswinkel Tel. +49 2582/66812-0 Mail: info@amsbeck-mt.de